Referencia
UG 11073

LAVABOS VARIOS

Grifo de lavabo Peñalara

Peñalara basin mixer

DECRIPCIÓN	Grifo de lavabo Peñalara
CATEGORÍA	Grifos de baño
COLORES	
REFERENCIA	**EAN** 0000000000000 **REF** 11073

Color Cromo

Referencia
UG 11073

LAVABOS VARIOS

Grifo de lavabo Peñalara

Peñalara basin mixer

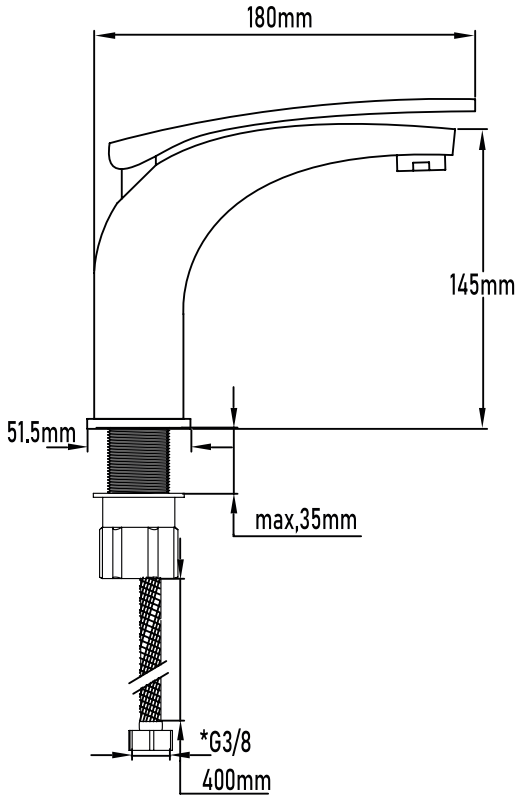

PLANO TÉCNICO

MEDIDAS LxAxH CON EMBALAJE UNIDAD	18,50cm X 25,50cm X 7cm
MEDIDAS LxAxH CON EMBALAJE X 12	58,50cm X 26,50cm X 29,50cm

DIMENSIONES

Referencia
UG 11073

LAVABOS VARIOS

Grifo de lavabo Peñalara

Peñalara basin mixer

ESPECIFICACIONES

MATERIAL	Latón
ACABADO	Cromado
PRESENTACIÓN	Caja
USO	Doméstico
OTRAS ESPECIFICACIONES	Cartucho 40mm s/f
RECOMENDACIONES	Limpiar con un paño húmedo y secar minuciosamente. No utilizar productos abrasivos
ACCESORIOS	Set de fijación **|** Latiguillos
BENEFICIOS	Disposición de respuestos a nivel nacional
GARANTÍA	2 años por defectos de fabricación

LAVABOS VARIOS

ESTÉTICA

Es adecuado que combine con el resto de la estancia (accesorios, muebles, revestimientos…).
Es recomendable diferenciar entre estilo clásico o moderno, formas cuadradas o redondas…

UTILIDAD

Apertura cómoda y accesibilidad de los elementos (caño bajo, caño alto, encastrado, extraíble…)

BENEFICIOS

Buscar reducción de consumo, mantenimiento de la temperatura seleccionada…