Referencia
**UG** 11009

LAVABOS VARIOS

# Grifo de lavabo alto de 27cm

## Single-lever high basin

| | |
|---|---|
| **DECRIPCIÓN** | Grifo de lavabo alto forma curvas de 27cm |
| **CATEGORÍA** | Grifos de baño |
| **COLORES** | |
| **REFERENCIA** | **EAN** 9427073203748<br>**REF** 11009 |

**Color** Cromo

Referencia
**UG 11009**

LAVABOS VARIOS

# Grifo de lavabo alto de 27cm

## Single-lever high basin

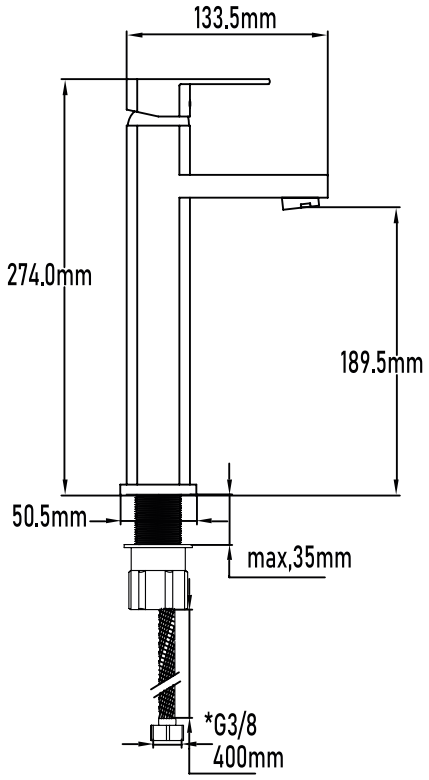


**PLANO TÉCNICO**

| | |
|---|---|
| **MEDIDAS LxAxH CON EMBALAJE UNIDAD** | 18,50cm X 25,50cm X 7cm |
| **MEDIDAS LxAxH CON EMBALAJE X 12** | 44,50cm X 38cm X 44,50cm |

**DIMENSIONES**

Referencia
**UG 11009**

LAVABOS VARIOS

# Grifo de lavabo alto de 27cm

## Single-lever high basin

**ESPECIFICACIONES**

| | |
|---|---|
| **MATERIAL** | Latón |
| **ACABADO** | Cromado |
| **PRESENTACIÓN** | Caja |
| **USO** | Doméstico |
| **OTRAS ESPECIFICACIONES** | Cartucho 40mm s/f |
| **RECOMENDACIONES** | Limpiar con un paño húmedo y secar minuciosamente.<br>No utilizar productos abrasivos |
| **ACCESORIOS** | Set de fijación **|** Latiguillos |
| **BENEFICIOS** | Disposición de respuestos a nivel nacional |
| **GARANTÍA** | 2 años por defectos de fabricación |

LAVABOS VARIOS

**ESTÉTICA**

Es adecuado que combine con el resto de la estancia (accesorios, muebles, revestimientos…).
Es recomendable diferenciar entre estilo clásico o moderno, formas cuadradas o redondas…

**UTILIDAD**

Apertura cómoda y accesibilidad de los elementos (caño bajo, caño alto, encastrado, extraíble…)

**BENEFICIOS**

Buscar reducción de consumo, mantenimiento de la temperatura seleccionada…